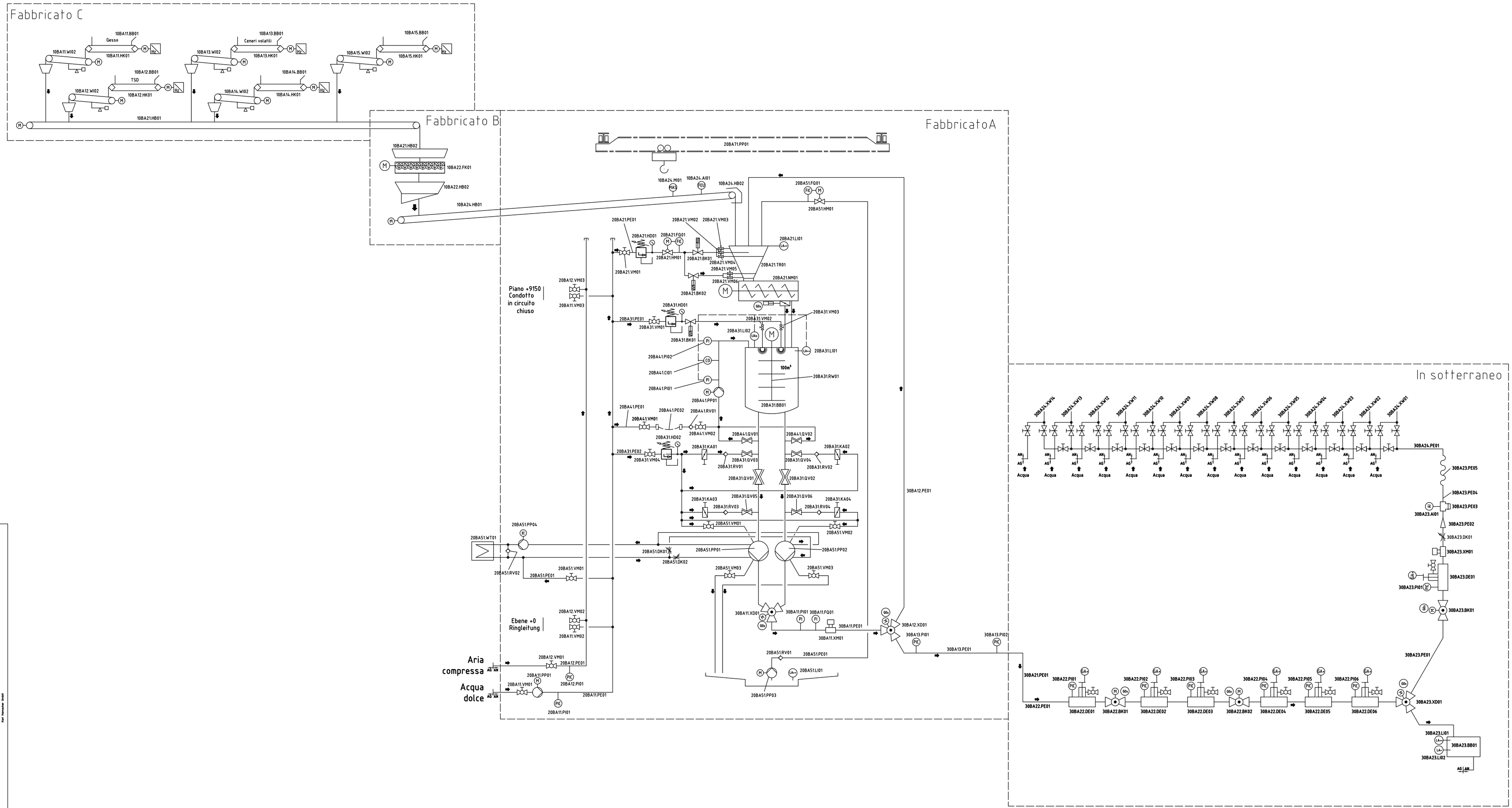

Nella presente documentazione rientra anche il file: BML__Update_070131.xls

Tolerierung ISO 8015			Allgemein-toleranz ISO 2768-mK		Oberflächen ISO 1302 Reihe 2	Maßstab: 1:1	Position – Menge –
Werkstückkanten für NC-Drehteile R=0,5 für alle anderen Kanten 0,3 x 45°						Werkstoff –	Gewicht –
						Teile-Nr.: –	Rohmaterial –
				Datum	Name	Benennung: Schema quantificato progetto 5611 REV. 10a	
			Bearb.	30.01.2007	Louis		
			Gepr.				
			Norm				
			Schweißtechn. gepr.				
						Zchng.-Nr.: –	Blatt –
							– Bl.

Zust.	Änderung	Datum	Name	Urspring	Ers. f.:	Ers. d.:
a	31.01.2007	überarbeitet		Schlaupitz		
Nr.	Datum	Änderung		Bearbeiter		

hamacher
Carl Hamacher GmbH
Viehmannweg 27-31
D-41061 Rheydt
Tel. +49 2327-660-0 Fax +49 2327-13479

Pfad- u. Dateiname

Für diese technische Unterlage behalten wir uns
Karl Hamacher GmbH